7

פרט א

א-א

* כל האביזרים כלולים במחיר היחידה
* חיבור לקו ראשי קיים כלול במחיר היחידה
* שיקום והשבת המצב לקדמותו כלול במחיר היחידה
* הכנה לחיבור ללא מגוף ישלום לפי סעיפי הכנה לחיבור ויופחת מחיר המגוף לפי סעיפי אספקה והתקנת מגופים

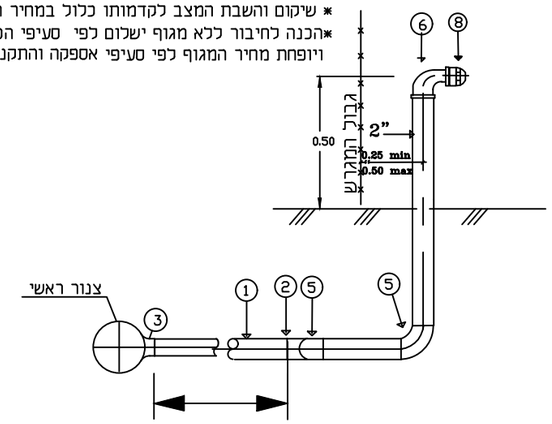

עד 3.0 מ"א
כלול במחיר הפרט

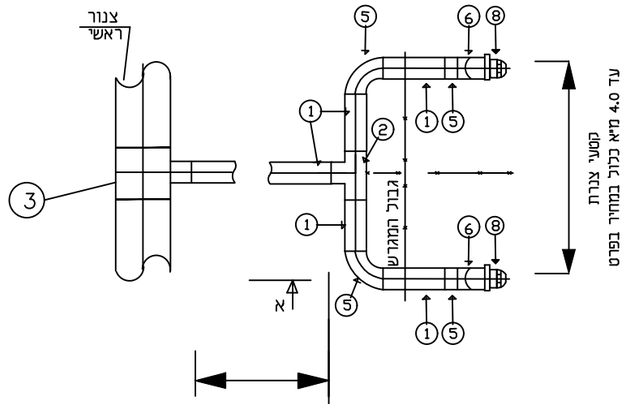

עד 3.0 מ"א
כלול במחיר הפרט

N	האביזרים	קוטר
1	צנור פלדה לפי ת"י 530 עם עטיפה חיצונית "TRIO" וציפוי פנים מלט	2"
2	טע פלדה לריתוך	2"
3	טע חרושתי	
4	מגוף אלכסוני	1"
5	קשת 90° לרתוך	2"
6	זוית מעבר עם הברגה פנימית	2"*1"
7	ניפל כפול	1"
8	פקק	1"

פרט ב

א-א

* כל האביזרים כלולים במחיר היחידה
* חיבור לקו ראשי קיים כלול במחיר היחידה
* שיקום והשבת המצב לקדמותו כלול במחיר היחידה
* הכנה לחיבור ישלום לפי סעיפי הכנה לחיבור

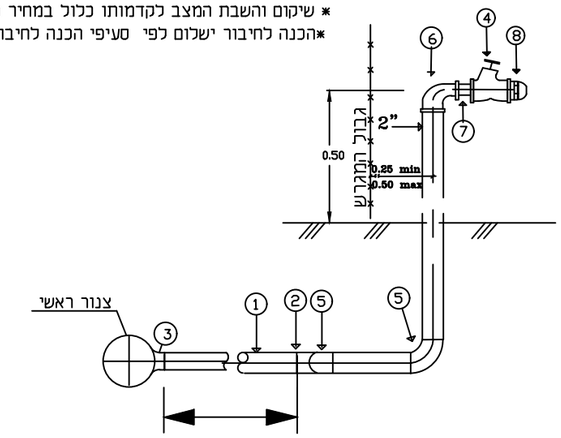

עד 3.0 מ"א
כלול במחיר הפרט

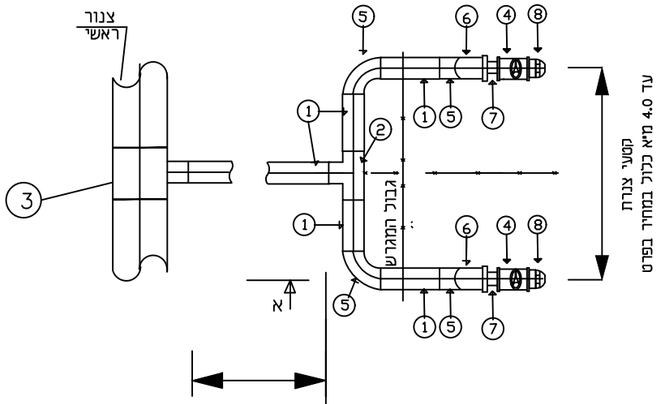

עד 3.0 מ"א
כלול במחיר הפרט

רשימת עדכונים			
1	התאמה לאופני מדידה	27.08.24	תומר
מספר עדכון	מהות העדכון	תאריך	שם

שרטט: אינה

בקר: ראדי

אישר:

מס' סטנדרט:
nz-304

תיאור גיליון:
חיבור ביתי כפול "2

שם קובץ:
NZ-304.dwg

תאריך:	מהדורה אחרונה:
01.08.2018	00

קנ"מ	תאריך מהדורה 00:	לביצוע
--	01.08.18	

סירקין - בוכנר - קורנברג
מהנדסים יועצים בע"מ
רח' אימבר 14 ת.ד. 7562
פתח תקוה 49170
טל: 03-9239003 פקס: 03-9239004
office@sbk-eng.co.il

© כל הזכויות שמורות